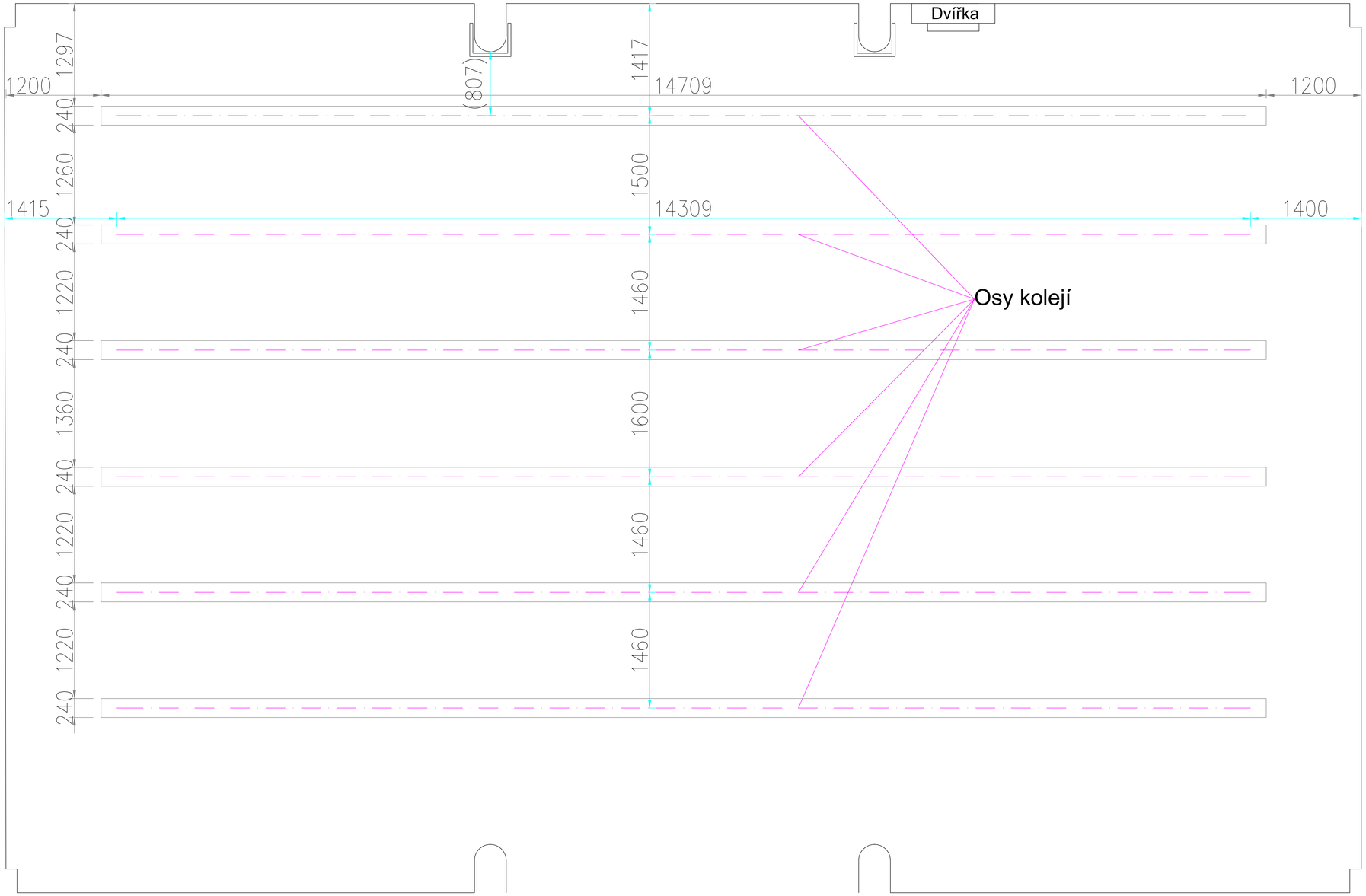

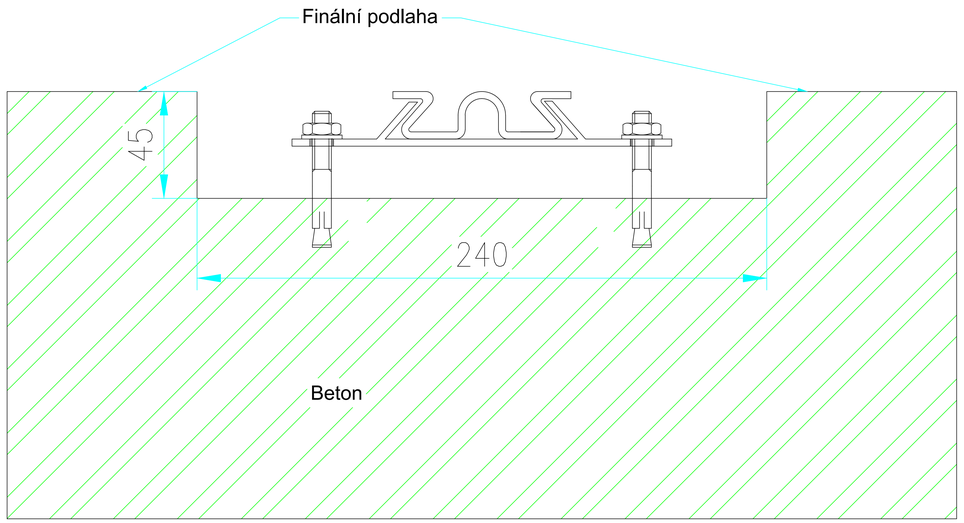

- DRÁŽKA PRO MONTÁŽ KOLEJNIC 240x45 mm
- PO INSTALACI KOLEJNIC DOBETONOVÁNÍ
- ROVINNOST PODLAHY ±1mm/2m lať
- CELKOVÁ ROVINNOST PODLAHY ±2mm