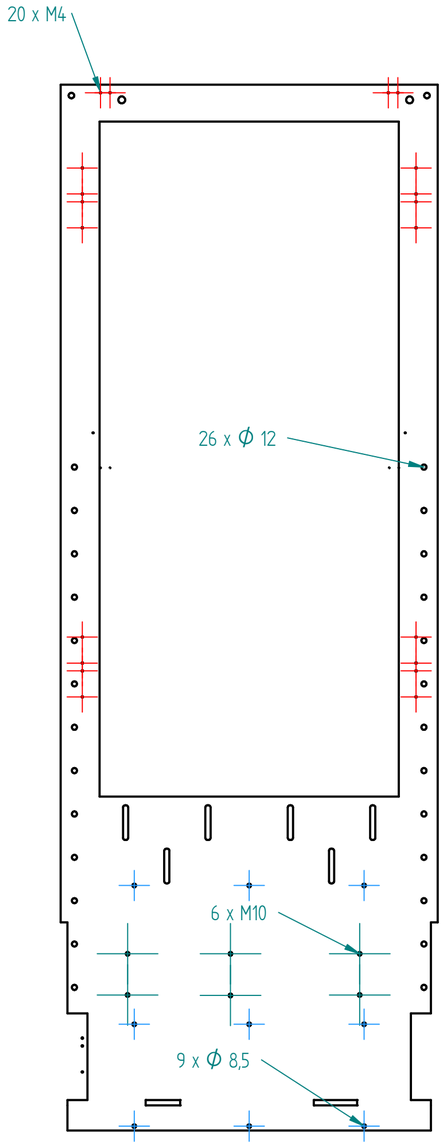

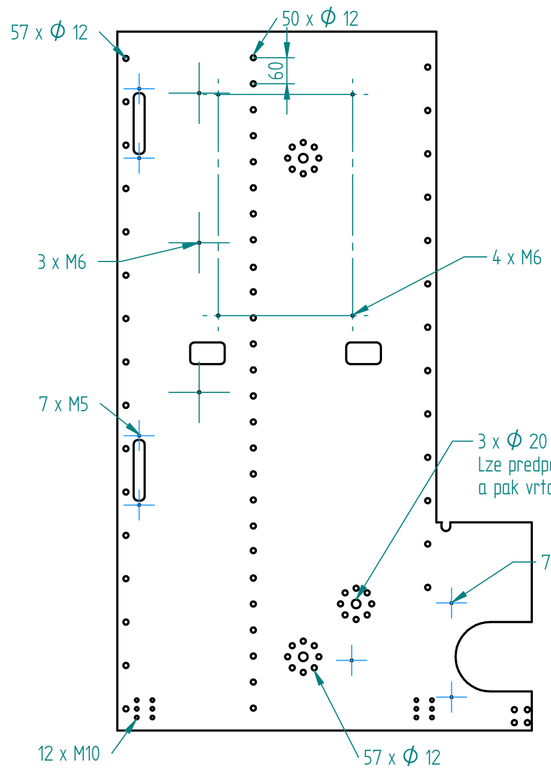

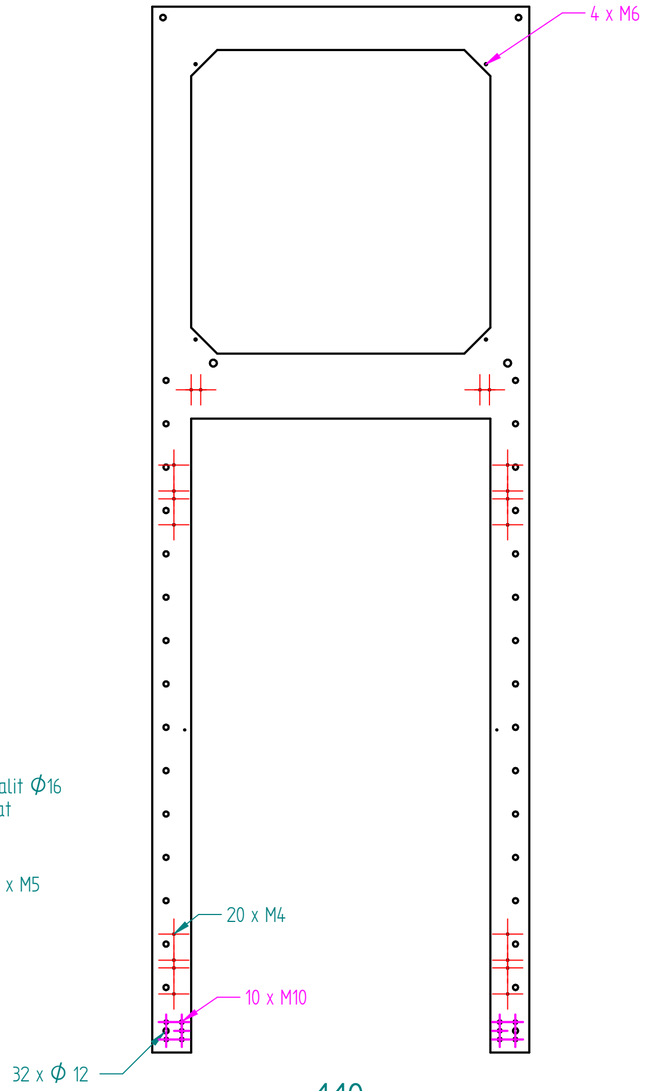

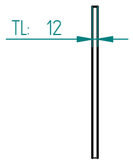

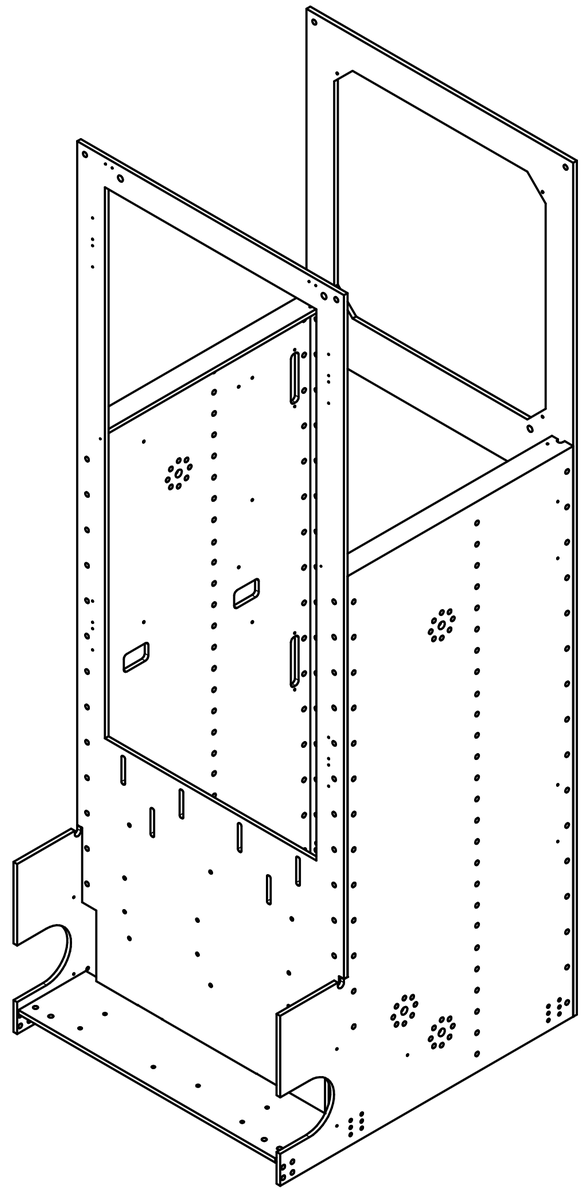

1:10

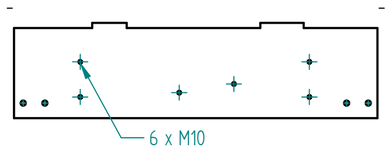

Netolerovane rozmery: ISO 2768 – m

6.3

0.25

0.25

Vytvořeno: 09.08.2024 Změněno: 28.09.2024		Název projektu FN Brno	ASTRO LAB www.AstroLab.sf.cz
Navrhl:	Ing. Igor Medek		
Material:	–	Jméno – Číslo AL00000044_kostra zdvize_vrtani	
Polotovar	– .		
Pokud není specifikováno jinak kóty jsou milimetrech a stupních Úhly ±X.X°, Délky: ±X.XX nebo ±X.XXX		Formát A2 / Počet ks: – / .	Revize J
WEB: www.AstroLab.sf.cz MAIL: alab.medek@email.cz MOBIL: +420 605464682		FILE NAME: AL00000044_kostra zdvize_A.dft	
		M : – / Hmotn: .	SHEET 1 OF 6

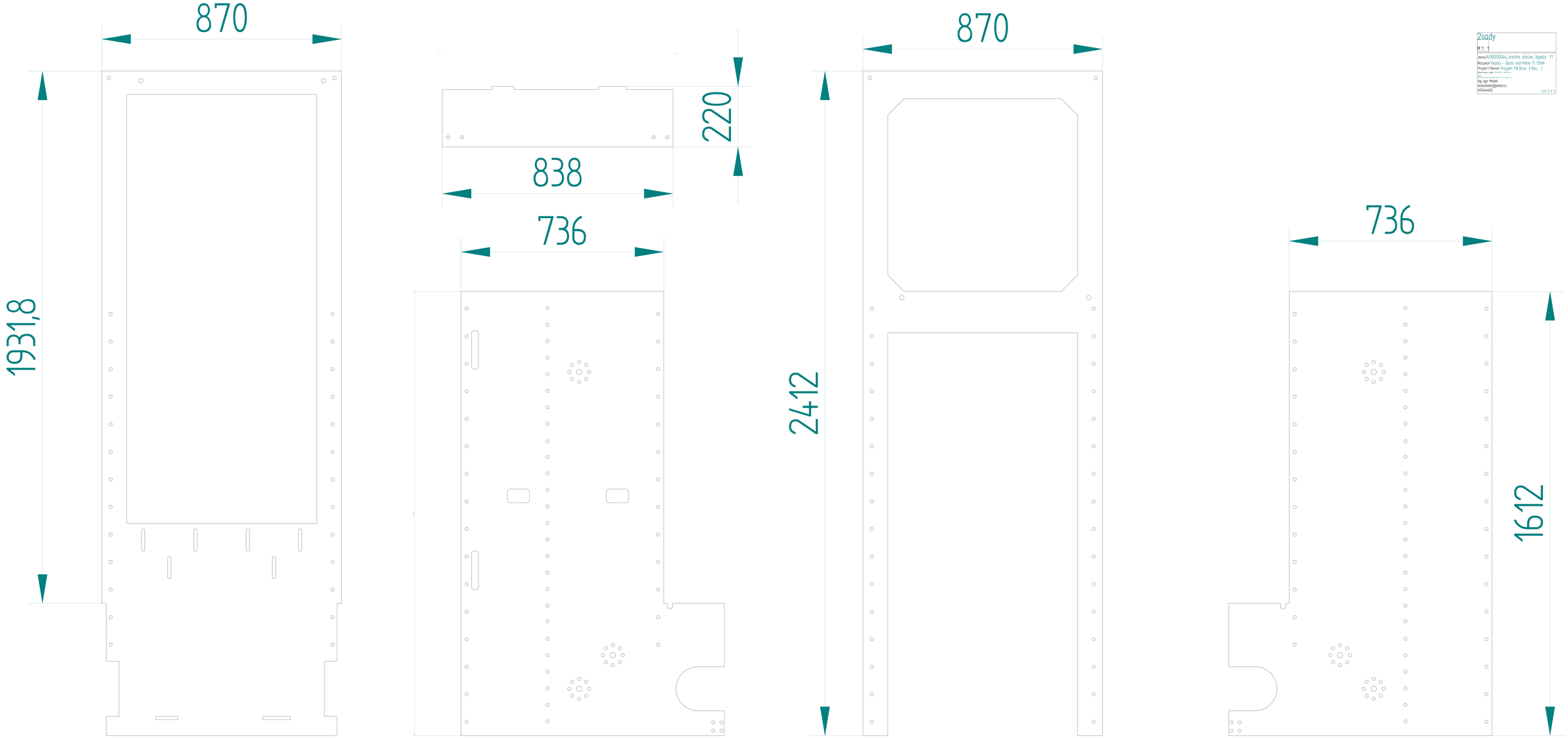

2sady

M 1 : 1

Jméno: AL00000044_kostra zdvige_Vypsky 11

Materiál: Vypsky – Ocel svornikely TI, 12mm

Projekt / Revize: Projekt: FN Brno 1 Rev. J

Datum poslední změny: 17.09.2025 15:20:48

Autor:

Ing. Igor Medek

idalsmedek@email.cz

607444682

List 2 z 6

Vytvořeno: 09.08.2024 Změneno: 28.09.2024		Název projektu FN Brno	ASTRO LAB www.AstroLab.sf.cz
Navrhl:	Ing. Igor Medek		
Material:		Jméno – Číslo AL00000044_kostra zdvize_SABLONA 1:1	
Polotovar			
Pokud není specifikováno jinak kóty jsou milimetrech a stupních Úhly ±X.X°, Délky: ±X.XX nebo ±X.XXX		Formát A2	Počet ks:	Revize J
WEB: www.AstroLab.sf.cz MAIL: alab.medek@email.cz MOBIL: +420 605464682		FILE NAME: AL00000044_kostra zdvize_A.dft	
		M :	Hmotn:	SHEET 3 OF 6

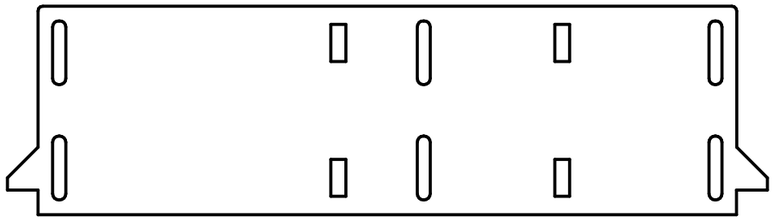

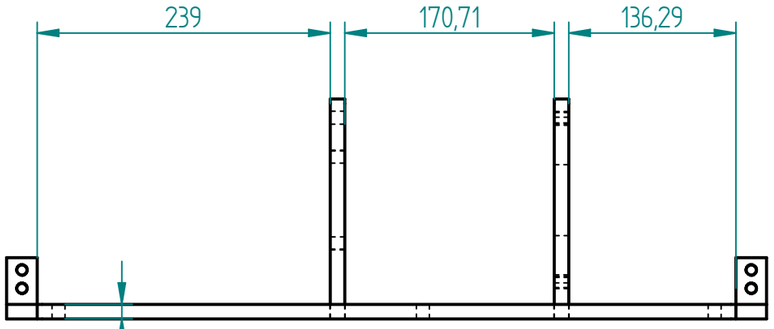

Vse TL 12

4 x M10
Polohu der vyznacit krizkem

1:5

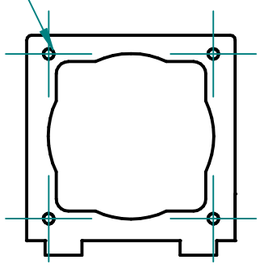

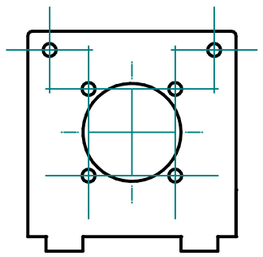

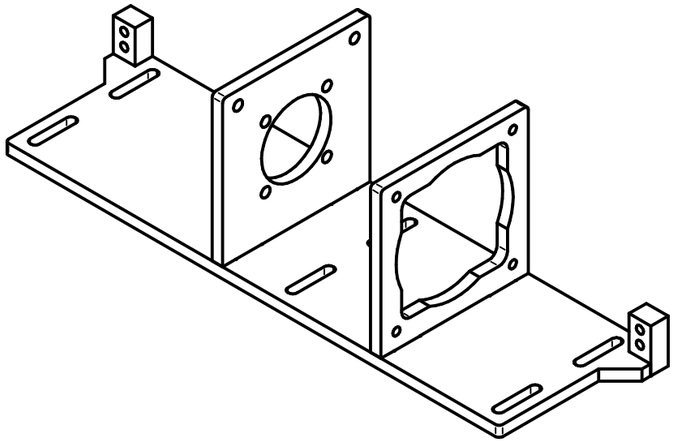

4 x M10
Polohu der vyznacit krizkem

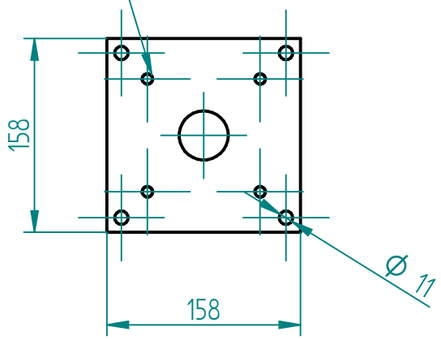

2 x M10

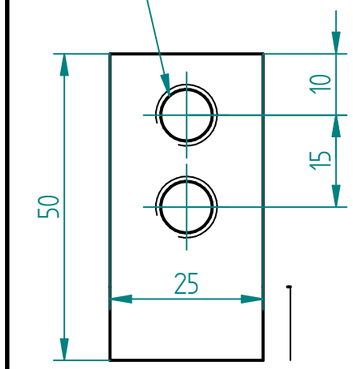

1:1 / 2KS

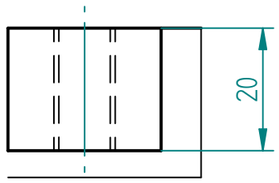

TYC 20x25-50

Netolerovane rozmery: ISO 2768 - m

6.3

0.25

0.25

Vytvořeno: 09.08.2024	Změněno: 28.09.2024	Název projektu FN Brno	ASTRO LAB www.AstroLab.sf.cz
Navrhl:	Ing. Igor Medek		
Material:	Ocel	Jméno - Číslo AL00000058_Drzak motoru	
Polotovar	Svarek (plech tl 12mm)		
Pokud není specifikováno jinak kóty jsou milimetrech a stupních Úhly ±X.X°, Délky: ±X.XX nebo ±X.XXX		Formát A3 / Počet ks: 2svarky.	Revize J
WEB: www.AstroLab.sf.cz MAIL: alab.medek@email.cz MOBIL: +420 605464682		FILE NAME: AL00000044_kostra zdvize_A.dft	
		M : - / Hmotn: .	SHEET 4 OF 6

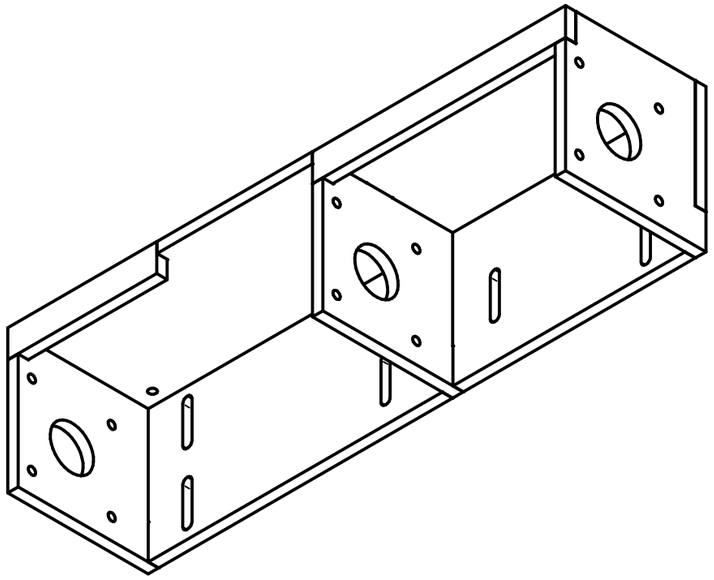

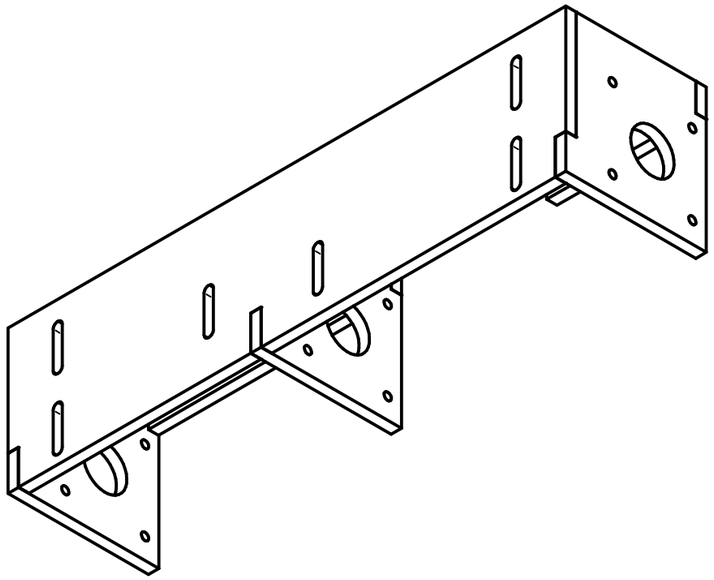

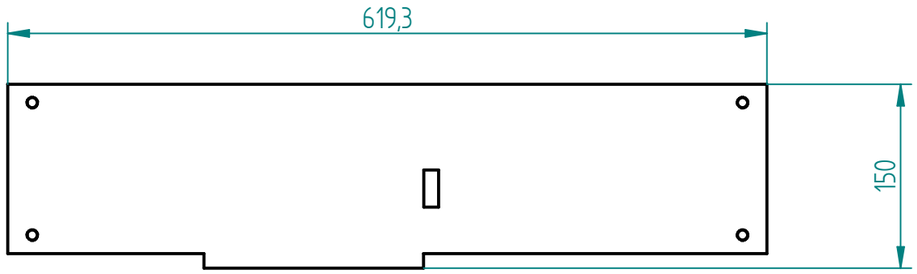

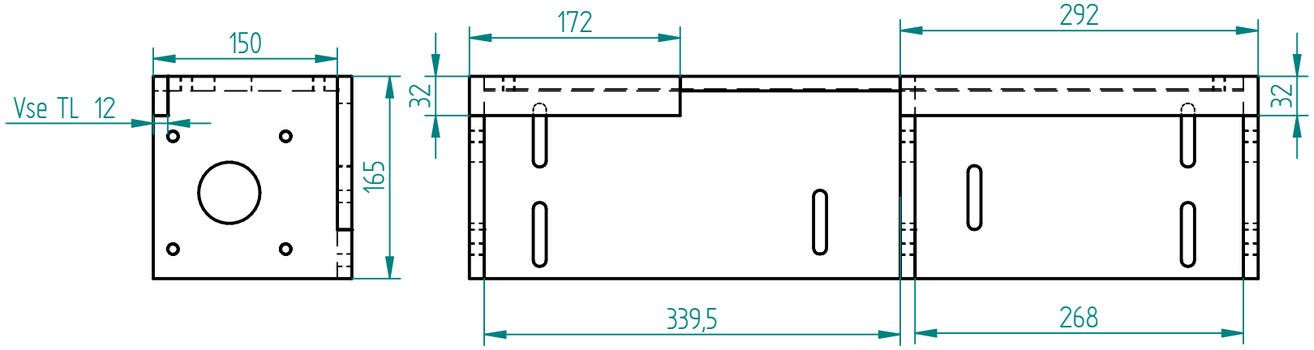

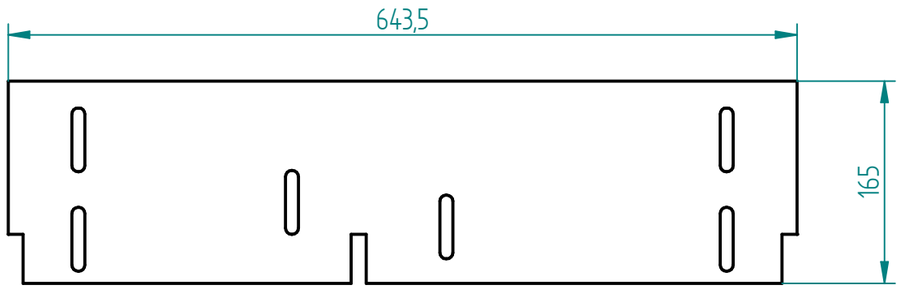

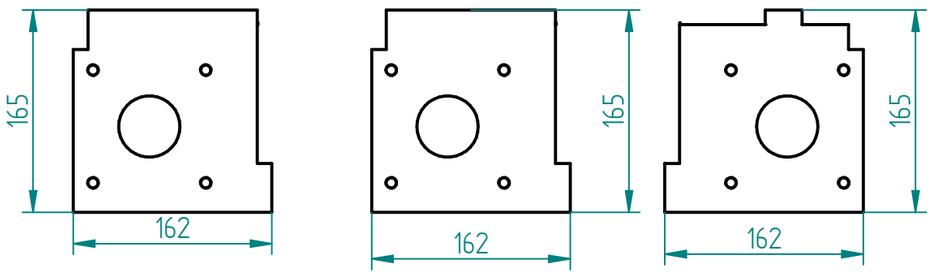

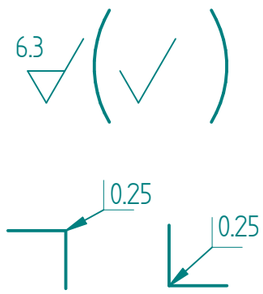

Netolerovane rozmery: ISO 2768 – m

Vytvořeno: 09.08.2024 Změneno: 28.09.2024		Název projektu FN Brno	ASTRO LAB www.AstroLab.sf.cz
Navrhl:	Ing. Igor Medek		
Material:	Ocel		
Polotovar	Svarek (plech tl 12mm)	Jméno – Číslo AL00000059_main_shaftBED	
Pokud není specifikováno jinak kóty jsou milimetrech a stupních Úhly ±X.X°, Délky: ±X.XX nebo ±X.XXX		Formát A3	Počet ks: 2 svarky	Revize J
WEB: www.AstroLab.sf.cz MAIL: alab.medek@email.cz MOBIL: +420 605464682		FILE NAME: AL00000044_kostra zdvize_A.dft	
		M : –	Hmotn: .	SHEET 5 OF 6

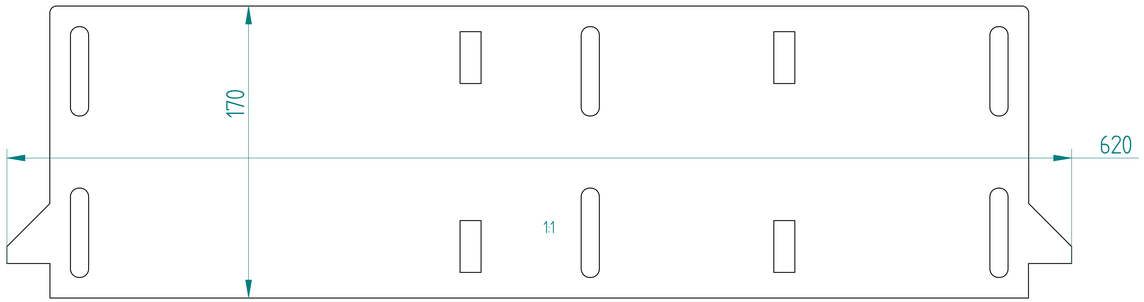

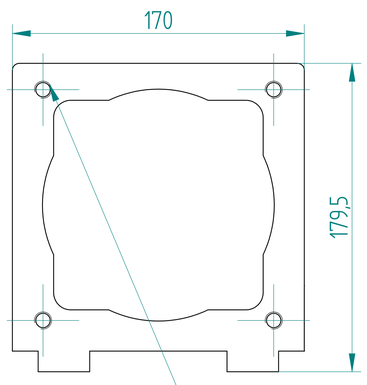

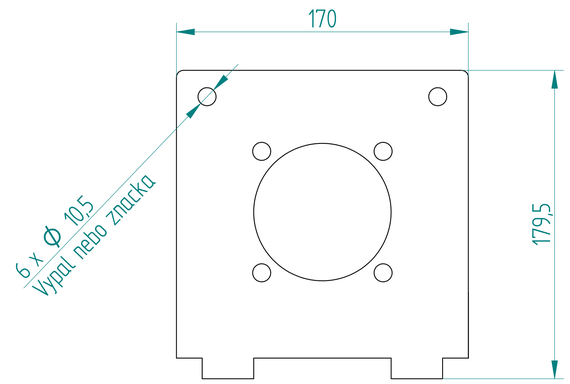

4 x M10
Polohu der vyznacit krizkem

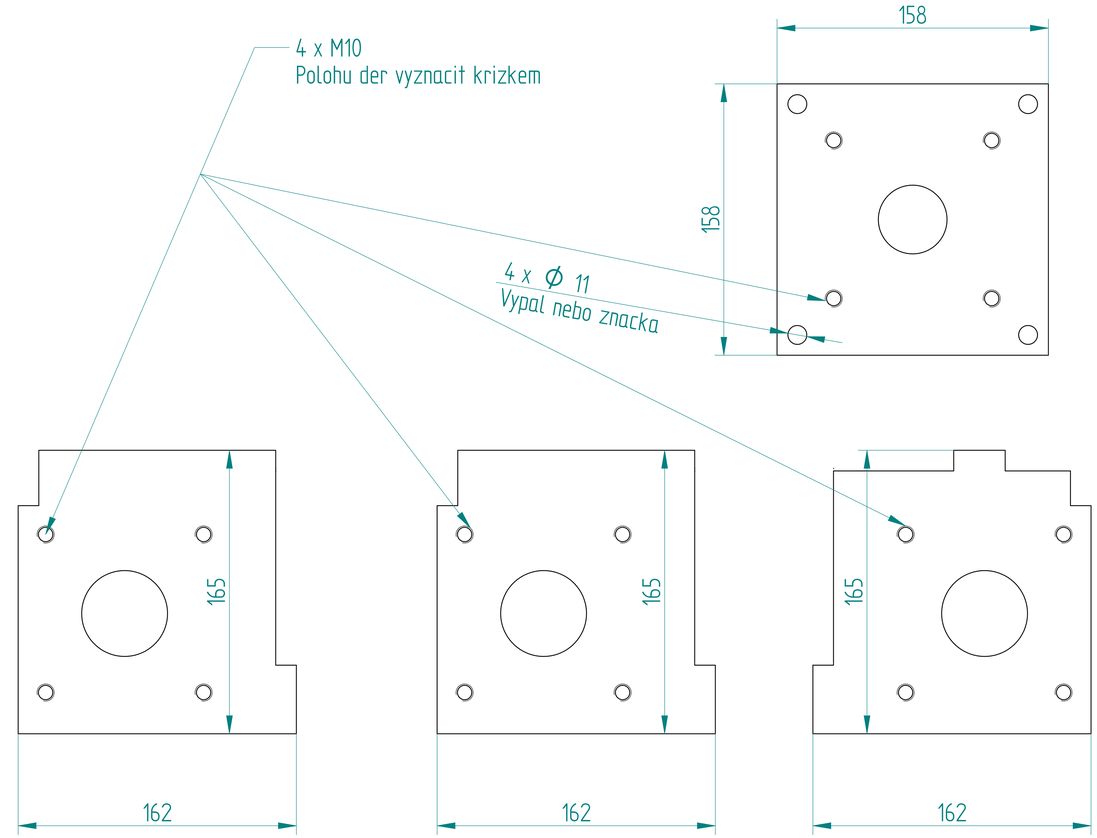

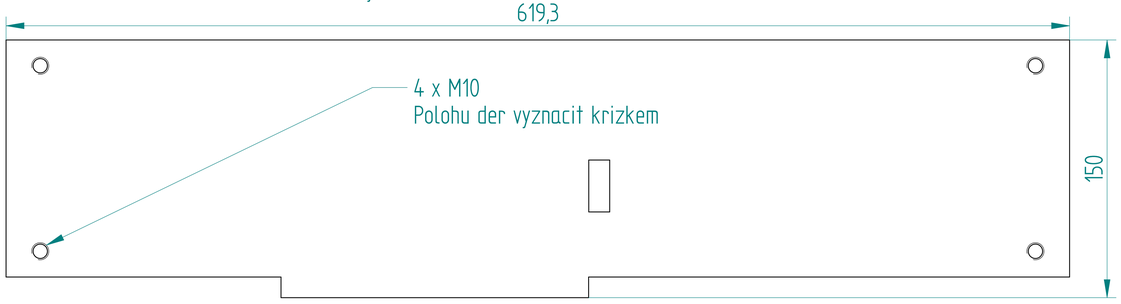

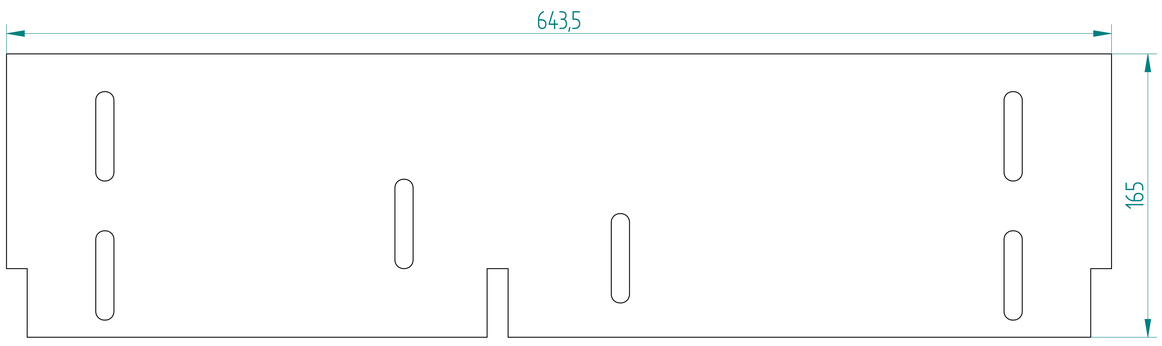

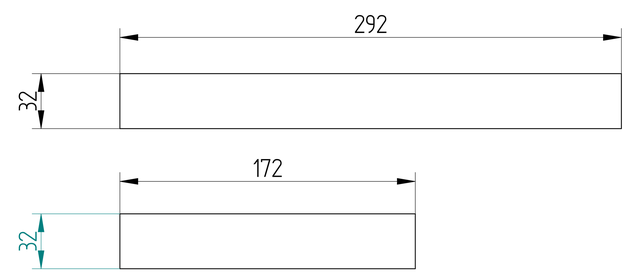

2sady

M 1 : 1

Jmeno: AL00000059-59_Vypaly 1:1

Mat,polot: Vypaly - Dural svaritelny Tl 12mm

Projekt I Revize: Projekt: FN Brno I Rev.: J

Datum vytoreni / zmeny: 09.08.2024 / 28.09.2024

Soubor:
V:\Drawings\Murg\FN bohunice\AL00000044_kostra zdvize_Adft

Ing. Igor Medek
alab.medek@email.cz
605464682